VALKO® SINCE 1995

Termosigillatrice semiautomatica pneumatica
Semiautomatic pneumatic tray sealer
Thermoscelleuse semi-automatique pneumatique
Pneumatische halbautomatische Siegelmaschine
Termoselladora semiautomática neumática

Serie
Line
Série
Modell
Serie

Cod. 1410V293 - SG400-SAP-18

150 mm

410 mm

SG400-SAP-18

Caratteristiche e vantaggi
- In acciao inox, ideale per gastronomie, centri cottura
- Funzionamento solo tramite aria compressa
- Versatile per il confezionamento di diverse misure di vaschette
- Avanzamento automatico del film ad inserimento dello stampo
- Con piastra saldante universale
- Timer di saldatura regolabile da 0 a 10 secondi

Characteristics and advantages
- In stainless steel, suitable for gastronomies, central kitchens
- Compressed air needed
- Suitable for different tray sizes
- Automatic winding of the film while pushing the mould in
- Inclusive universal sealing plate
- Adjustable buzzer from 0 to 10 secs to signal the end of the cycle

Caractéristiques et avantages
- En inox, idéale pour la gastronomie, cuisines centralisées
- Fonctionnement seulement par air comprimé
- Versatile pour le conditionnement de différentes tailles de barquettes
- Avancement automatique de la bobine
- Avec plaque de chauffe universelle
- Avertisseur acoustique de fin de soudure réglable de 0 à 10 seconds

Merkmale und Vorteile
- Aus Edelstahl, Perfekt für die Gastronomie und Grossküchen
- Arbeitet mit Druckluftkompressor
- Vielseitige Siegelmaschine für verschiedene Schalengrössen
- Automatischer Folienvorschub beim Werkzeugeinschub
- Mit universaler Siegelplatte
- Timer der Versiegelung, einstellbar von 0 bis 10 Sekunden

Características y ventajas
- En acero inox, ideal para gastronomías, centros de cocción
- Necesita de compresor de aire para funcionar
- Versátil para el envase de diferentes medidas de bandejas
- Avance automático del film al insertar el molde
- Con plancha soldadora universal
- Temporizador de soldadura ajustable de 0 a 10 segundos

SG400-SAP-18

Stampi
Moulds
Outillages
Siegelrahmen
Molde

Stampo singolo
Single mould
Outillage simple
1-Fach Siegelrahmen
Molde simple

Stampo doppio
Double mould
Outillage double
2-Fach Siegelrahmen
Molde doble

Stampo triplo
3 trays mould
Outillage triple
3-Fach Siegelrahmen
Molde 3 bandejas

Stampo quadruplo
Four trays mould
Outillage quadruple
4-Fach Siegelrahmen
Molde 4 bandejas

Stampo 6 impronte
6 trays mould
Outillage à 6 empreintes
6-Fach Siegelrahmen
Molde 6 bandejas

Stampo 8 impronte
8 trays mould
Outillage à 8 empreintes
8-Fach Siegelrahmen
Molde 8 bandejas

Stampo personalizzato
Customized mould
Outillage personnalisé
Kundenspezifischer Siegelrahmen
Molde personalizado

Stampo personalizzato con fustellatura
Customized mould with profile cut
Outillage personnalisé avec découpe au contour
Kundenspezifischer Siegelrahmen und -platte mit Konturenschnitt
Molde personalizado con recorte perimetral

Info tecnica
Technical info
Infos techniques
Technische Info
Info técnica

Tipo presa Socket Prise Anschlussdose Toma de enchufe	**16 A (2P+T)**
Collegamento elettrico Electrical connection Connexion électrique Elektrische Anschlüsse Conexión eléctrica	**Corrente max. 5,5 A** **Max. Voltage 5,5 A** **Courant max. 5,5 A** **Max. Strom 5,5 A** **Voltaje máx. 5,5 A**
Collegamento ingresso aria Connection of air inflow Connexion de l'afflux d'air Anschluss Luftzufluss Entrada de aire de conexión	**Raccordo super rapido tubo diametro Ø 6 mm** **Quick connection Ø 6 mm** **Connexion rapide Ø 6 mm** **Schnellanschluss Ø 6 mm** **Connexión rápida Ø 6 mm** 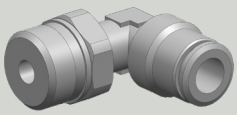
Pressione ingresso Input pressure Pression d'entrée Eingangsdruck Presión de entrada	**Min. 6 Bar** **Max. 10 Bar**
Cavi di alimentazione Power Cables Câbles d'alimentation Stromkabel Cables de alimentación	**1**
Nota Note Note Hinweis Nota	**Bobina interna min. Ø 75 mm** **Internal roll min. Ø 75 mm** **Bobine interne min. Ø 75 mm** **Interne Rolle min. Ø 75 mm** **Bobina interna min. Ø 75 mm**

Nota requisiti minimi per compressore

- Pressione in ingresso alla termosigillatrice 6 bar
- Capacità di generazione 50 litri/min (effettivi)
- Serbatoio d'accumulo 6 litri
- Utilizzare esclusivamente aria pulita ed essiccata

* I dati forniti sono da intendersi per un compressore collegato ad 1 sola macchina. In caso di ulteriori collegamenti i valori cambiano.

Note minimum features required for compressed air generator

- Incoming pressure into tray sealer 6 bar
- Generation capacity 50 litres/min (effective)
- Storage air tank 6 litres
- Use only clean and dry air

* All the provided data are for a compressed air generator connected to 1 machine only. In case of additional connections these values change.

Note caractéristiques minimales requisées pour le compresseur

- Pression entrée thermoscelleuse 6 bar
- Capacité de génération 50 litres/min (effectifs)
- Réservoir d'accumulation 6 litres
- Utiliser uniquement de l'air propre et sec

* Les données fournies s'entendent pour un compresseur branché à une seule machine. En cas de branchements supplémentaires les valeurs changent.

Hinweis Mindestanforderungen des Druckluftkompressors

- Eingangsdruck im Gerät 6 Bar
- Erzeugungskapazität 50 Liter/Min. (real)
- 6 Liter Luftspeicher
- Nur saubere und trockene Luft benutzen

* Die angegebenen Daten gelten für einen Kompressor, der an eine einzelne Maschine angeschlossen ist. Bei weiteren Verbindungen ändern sich die Werte.

Nota requisitos mínimos para compresor

- Presión en la entrada de la termoselladora 6 Bar
- Capacidad de generación 50 litros/min (efectivos)
- Tanque de acumulación 6 litros
- Utilizar solamente aire limpio y seco

* Los datos suministrados se entienden para un compresor conectado a una máquina sola. En caso de conexiones adicionales los valores cambian.

VALKO® SINCE 1995

SG400-SAP-18

Info tecnica
Technical info
Infos techniques
Technische Info
Info técnica

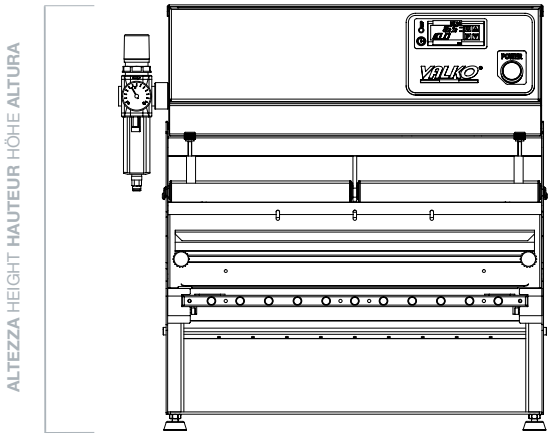

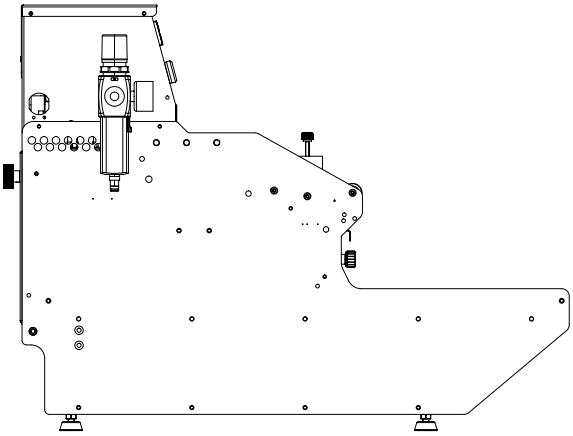

LARGHEZZA WIDTH LARGEUR BREITE ANCHURA

PROFONDITÀ DEPTH PROFONDEUR TIEFE PROFUNDIDAD

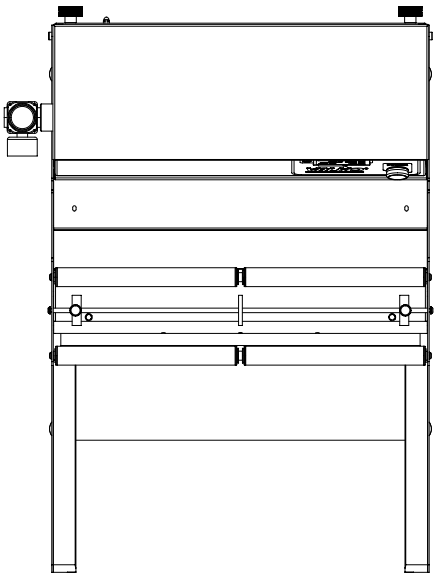

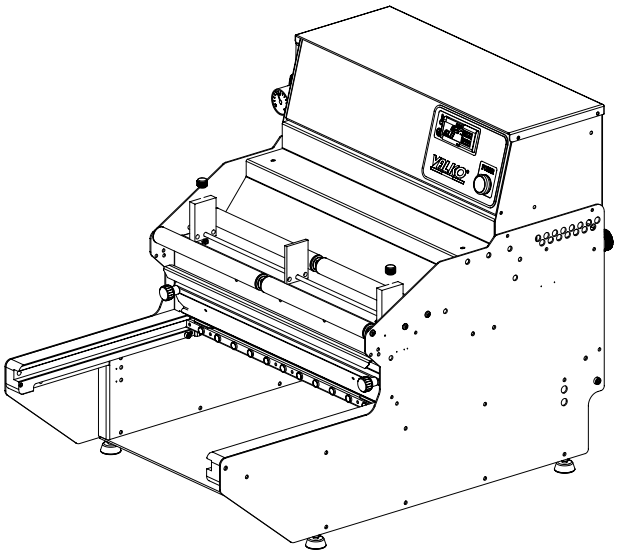

Modello Model Modèle Modell Modelo	Larghezza Width Largeur Breite Anchura	Profondità Depth Profondeur Tiefe Profundidad	Altezza Height Hauteur Höhe Altura	Impronta max. Max. impression Empreinte max. Max. Nutzen Bandeja máx.	Altezza max. vaschetta Max. height of the tray Hauteur max. barquette Max. Schalentiefe Altura máx. bandeja	Bobina Roll Bobine Rolle Bobina Larghezza max. Max. width Largeur max. Max. Breite Anchura max.	 ø max. Max. ø ø max. Max. ø ø max.	Tensione Voltage Tension Spannung Voltaje	Potenza Power Puissance Leistung Potencia	Peso Weight Poids Gewicht Peso
SG400-SAP-18	570 mm	750 mm	565 mm	295x400 mm	150 mm	410 mm	220 mm	230V~	1250 W	Kg 52